1 Zi.-Wohnung
1.OG 1.03/1.04 lfd.Nr. 48/49
2.OG 2.03/2.04 lfd.Nr. 53/54
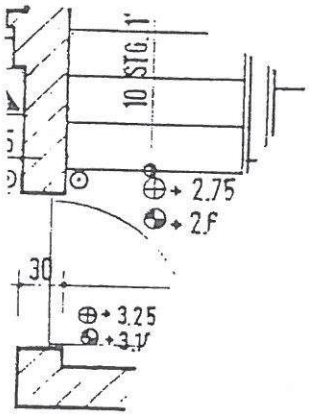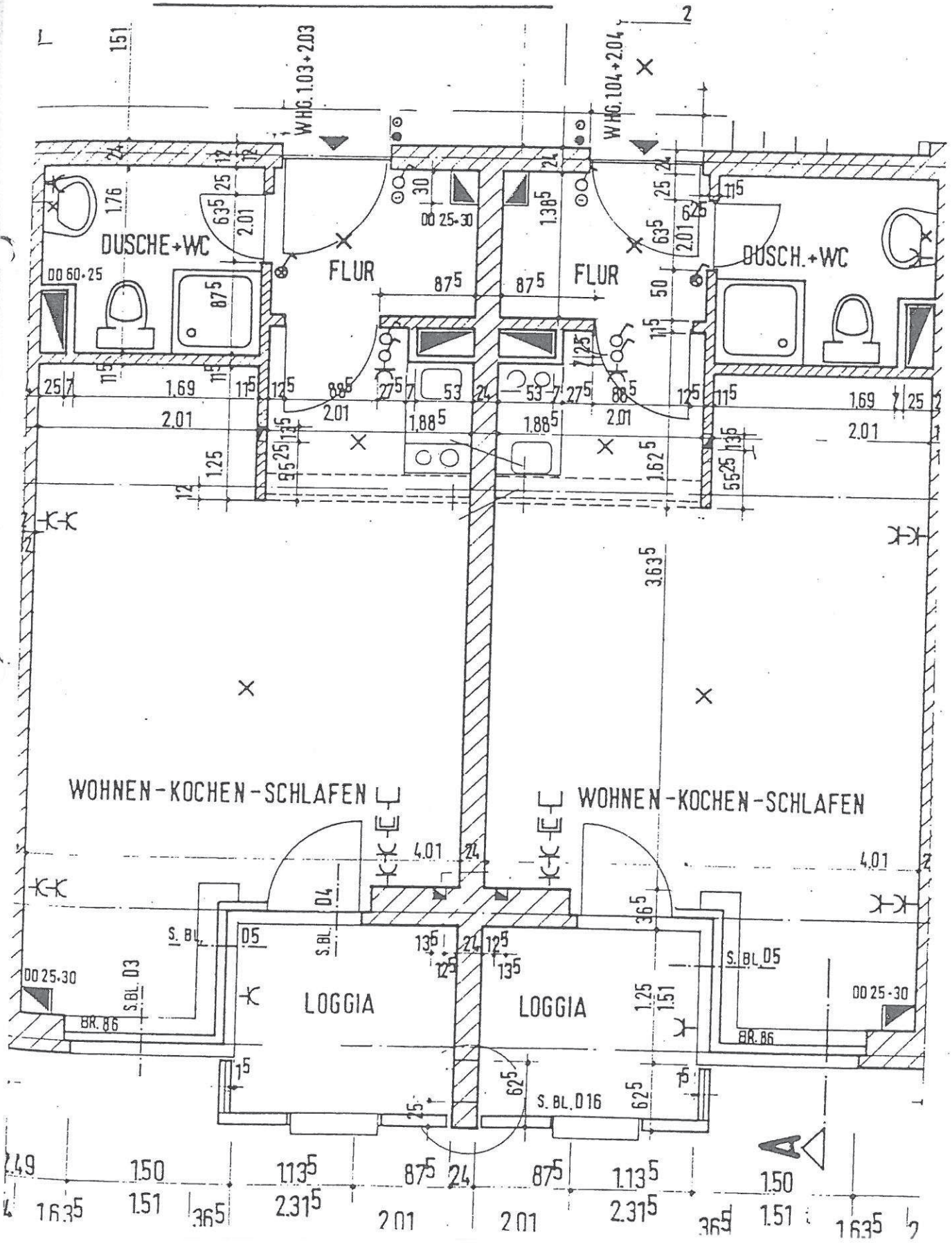
Wohnen/Schlafen	18,31 m²
Kochen	2,78 m²
Flur	1,52 m²
Dusche/WC	3,25 m²
Abstellraum	1,01 m²
Loggia (3,76)	1,88 m²
Gesamtwohnfläche	28,75 m²